经济型液位变送器
适用于一般工业领域

MPM4846W

适用场景

- 江河湖泊的水位测量
- 存储系统的液位测量
- 消防水池水箱液位监控
- 雨水污水提升泵
- 抽水站液位监控
- 窨井水位监控

产品特点

- IP68 防护等级
- 便捷性：投入式液位测量方式，安装便捷
- 输出形式多样化，可满足不同客户需求；
- 快速供应：模块化设计，专业化供应平台；
- 经济性：更低成本。

产品概述

MPM4846W 型液位变送器是一款全密封投入式液位测量产品。该型产品由长期稳定可靠的压力传感器、高精度专用电路和高标准不锈钢壳体组成。一体化的结构和多样化的输出信号，方便组网，为现场使用和自动化控制提供了便捷性。专用电缆与外壳密封连接，可长期投入与变送器结构材料相兼容的液体中使用。

性能指标

量程	0 mH_2O ～ 2mH_2O…200mH_2O
过载	≤ 2 倍满量程压力
压力类型	表压型 G
精度	详见精度参数
长期稳定性	量程＞ 10mH_2O， ≤ ±0.2% FS/ 年
	量程≤ 10mH_2O， ≤ 20mmH_2O/ 年
工作温度	-20°C～ 70°C（电缆材质: 聚乙烯，聚氯乙烯）
	-20°C～ 80°C（电缆材质：聚氨酯）
贮存温度	-20°C～ 85°C
振动	10g，20Hz ～ 2000Hz
冲击	100g，11ms
防护等级	IP68
重量	≤ 200g,（不包含电缆线重量）

测量范围

单位	测量范围	耐压上限	订货号	精度
mH2O	0 - 2	4	H002	±0.5%FS
	0 - 3	7	H003	
	0 - 4	14	H004	
	0 - 5	20	H005	
	0 - 6	20	H006	
	0 - 7	20	H007	
	0 - 8	20	H008	
	0 - 9	20	H009	
	0 - 10	20	H010	
	0 - 15	40	H015	
	0 - 20	40	H020	
	0 - 25	70	H025	
	0 - 30	70	H030	
	0 - 35	70	H035	
	0 - 40	140	H040	
	0 - 45	140	H045	
	0 - 50	140	H050	
	0 - 60	140	H060	
	0 - 70	140	H070	
	0 - 80	200	H080	
	0 - 90	200	H090	
	0 - 100	200	H100	
	0 - 110	400	H110	
	0 - 120	400	H120	
	0 - 150	400	H150	
	0 - 200	400	H200	

测试标准：GB/T 17614.1-2015/IEC60770-1:2010；
环境温度：20°C ±5°C；
相对湿度：45% ~ 75%

温度误差

零点温度误差	⩽ ±0.05% FS/°C (⩽ 10mH$_2$O)
	⩽ ±0.02% FS/°C (> 10mH$_2$O)
满度温度误差	⩽ ±0.05% FS/°C (⩽ 10mH$_2$O)
	⩽ ±0.05% FS/°C (> 10mH$_2$O)

输出参数

输出信号	供电电压	输出形式	负载电阻
0V~10V DC(V)	15V~28V DC	三线制	⩾ 10kΩ
4mA~20mA DC(E)	11V~28V DC	二线制	⩽ (U-11)/0.02 (Ω)
0V~5V DC(J)		三线制	⩾ 10kΩ
1V~5V DC(F)			
0.5V~4.5V DC (K)			

外形结构

单位为毫米

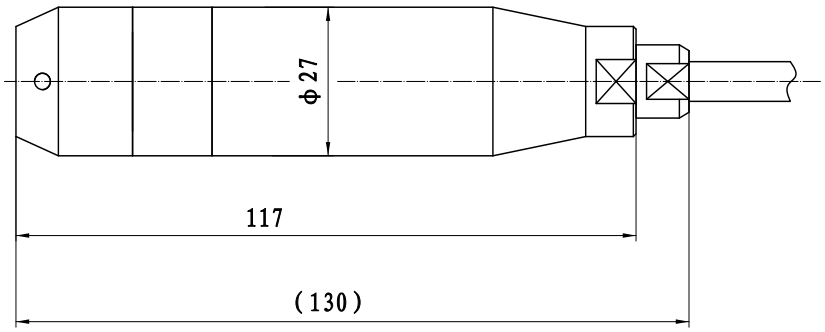

电气连接

导线颜色	红色	白色	黑色
二线制	电源正（+V）	空	输出正（OV/+OUT）
三线制	电源正（+V）	输出正（+OUT）	公共端（GND）

结构材料

隔离膜片：不锈钢 316L；
壳体：不锈钢 304/ 不锈钢 316L；
电缆线：聚乙烯 / 聚氨酯 / 聚氯乙烯 。

选型指南

MPM4846W 型液位变送器

量程	测量范围 $0mH_2O$ ～ $2mH_2O$…$200mH_2O$
HXXX	产品量程对应订货号

代号	输出信号
E	4mA ～ 20mA DC
V	0V ～ 10V DC
J	0V ～ 5V DC
F	1V ～ 5V DC
K	0.5V ～ 4.5V DC

代号	供电
V5	11V ～ 28V DC
V13	15V ～ 28V DC

代号	精度
A2	±0.5%FS

代号	结构材料	
	隔离膜片	壳体
22	不锈钢 316L	不锈钢 304
24	不锈钢 316L	不锈钢 316L

代号	芯体密封形式
00	氟橡胶（标准）
01	三元乙丙（特殊介质时，按介质兼容性可选）

代号	电缆材质
P1	聚乙烯（标准）
P2	聚氨酯（特殊介质时，按介质兼容性可选）
P3	聚氯乙烯（特殊介质时，按介质兼容性可选）

代号	线缆（单位：m）
L001	1
L002	2
L003	3
L004	4
L005	5
L006	6
L007	7
L008	8
L009	9
L010	10
L012	12
L015	15
L017	17
L020	20
L025	25
L030	30
L035	35
L040	40
L045	45
L050	50
L060	60
L070	70

MPM4846W	H005	E	V5	A2	22	00	P2	完整的规格型号

选型指南

	代号	线缆（单位：m）
	L080	80
	L090	90
	L100	100
	L110	110
	L120	120
	L150	150
	L200	200

代号	配件①
N	不需配件
Yb3	Yb 接线盒（3 芯端子）
Yc3	MS200（3 芯端子）
Yd	PD140
Ye	Ye（不带显示）
YeM6	Ye(M6)
YeM7	Ye(M7)
MS01	分子塞

接上表	L001	Yc3	完整的规格型号

选型提示

1、 选型表中“①”表示：选配 YeM6、YeM7 表头时，均只支持 4mA~20mA DC 电流输出产品；
2、订购 YeM6 或 YeM7 表头的变送器时，供电电源在原供电基础上增加 5V DC，供电为 10V ～ 33V DC；
3、产品接线盒防护等级为 IP65；
4、被测介质应与产品接触的材料相兼容，同时要注明被测介质在测量状态时的密度（水除外）；
5、产品安装在多雷雨地区时，建议用户加装防雷击保护装置，并确保产品及电源可靠接地，可降低雷电对变送器损坏的概率；
6、若订货产品需要计量检定证书，或者其他特殊要求，敬请与本公司商洽，并在订单中注明。